Flight head Mini 4

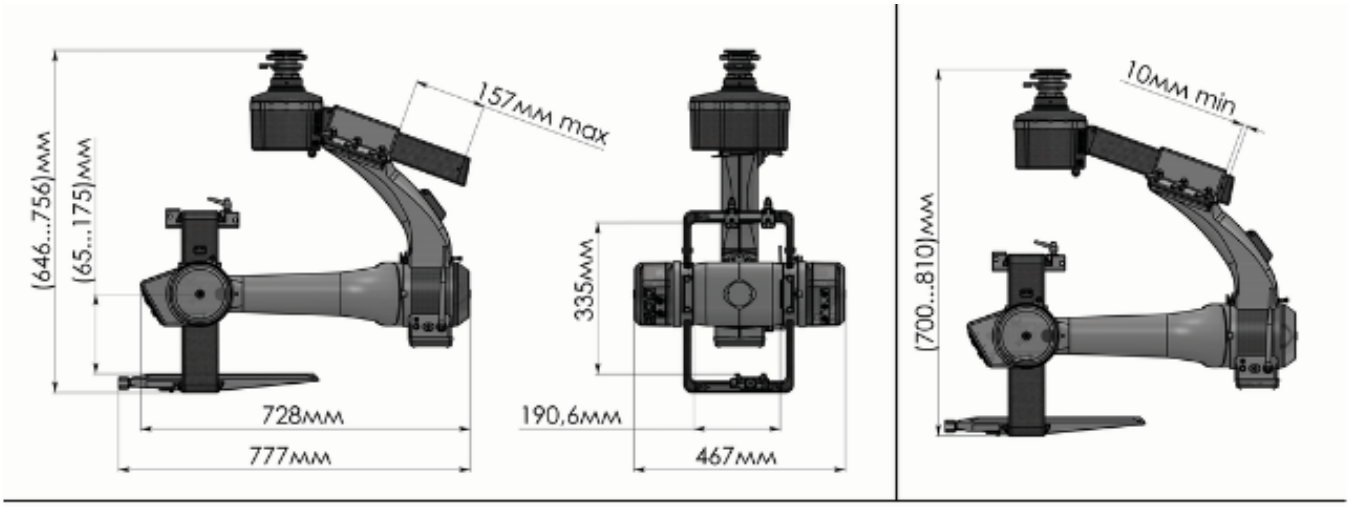

De gyrostabiliseerde Flight Head Mini is een lichtgewicht en compacte carbon head die storende krachten overwint door ongewenste trillingen en hoekbewegingen van camera en lens te elimineren. Het maakt nauwkeurige stuurprestaties en soepele camerabewegingen mogelijk. De Mini is robuust genoeg om een breed scala aan camerapakketten van volledige grootte te vervoeren. Het kan op elk type camerakraan, dolly, cablecam, quad, motobike en adapters geplaatst worden en snel in lastige ruimtes worden gemonteerd, waardoor flexibiliteit en stabiliteit van opnamen wordt gegarandeerd.

SPECS

Max Payload	25 kg (55 lbs)
Lengte	728 mm (28.66 inch)
Breedte	490 mm (19.29 inch)
Hoogte	756 mm (29.76 inch)
Max Roll Hoek	+80°, -260°
Head Gewicht	15 kg (33 lbs)
Werkt op Batterijen	Ja
Interne Camera Power	Nee
Gestabiliseerde Assen	3
Slipringen	Nee
Broadcast Zoom en Focus	Ja
Externe Motors: Zoom, Focus, Iris	Ja
Weersbestendig	Ja
Head Montage	Mitchel, Custom
Max Kabel Lengte	100 m (328 ft)
Communicatie	BNC, Custom Cable, Wireless
Joystick Besturing	Ja
Panbar	Ja
Manivellen	Ja

Pan Compensatie	Ja
Auto Horizon	Ja
Auto Drift Stop	Ja
Wireless	Ja
	flight head iv_edited.pdf